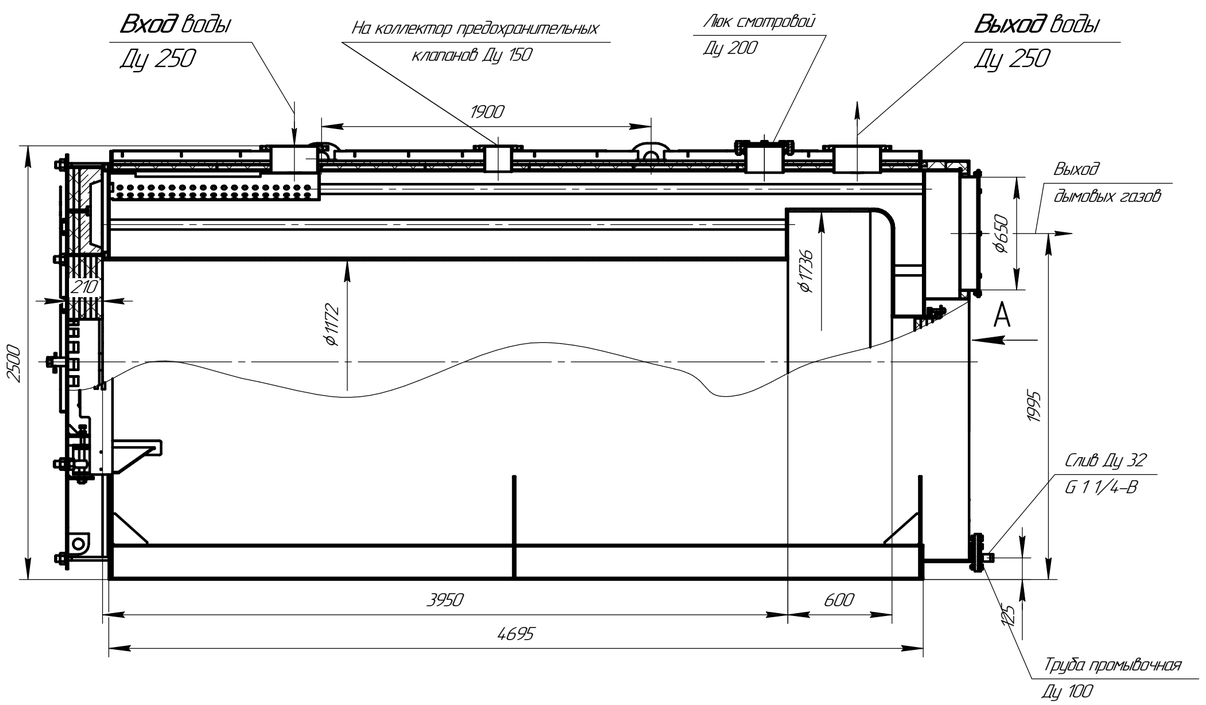

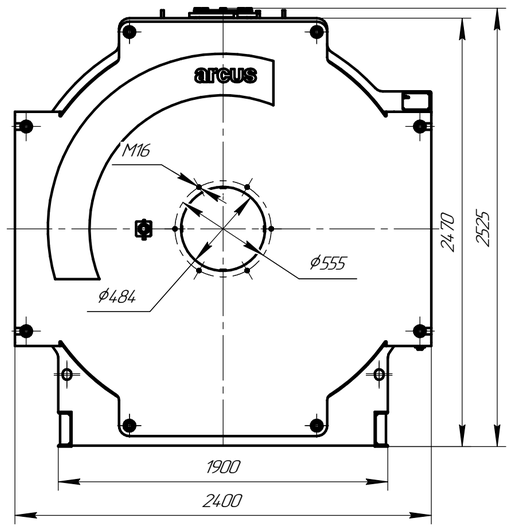

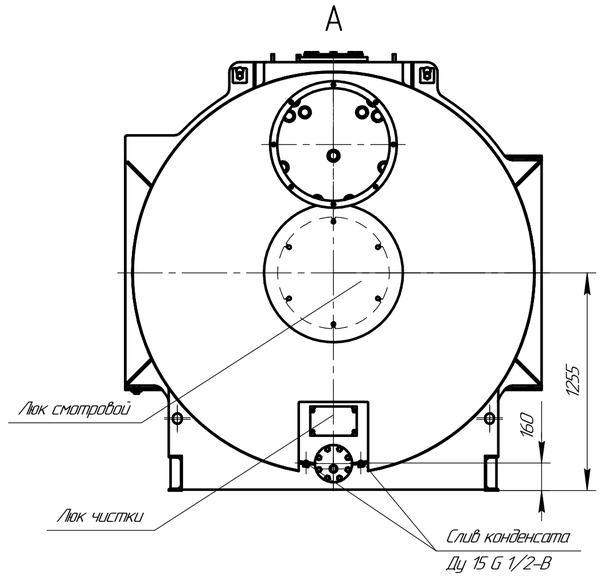

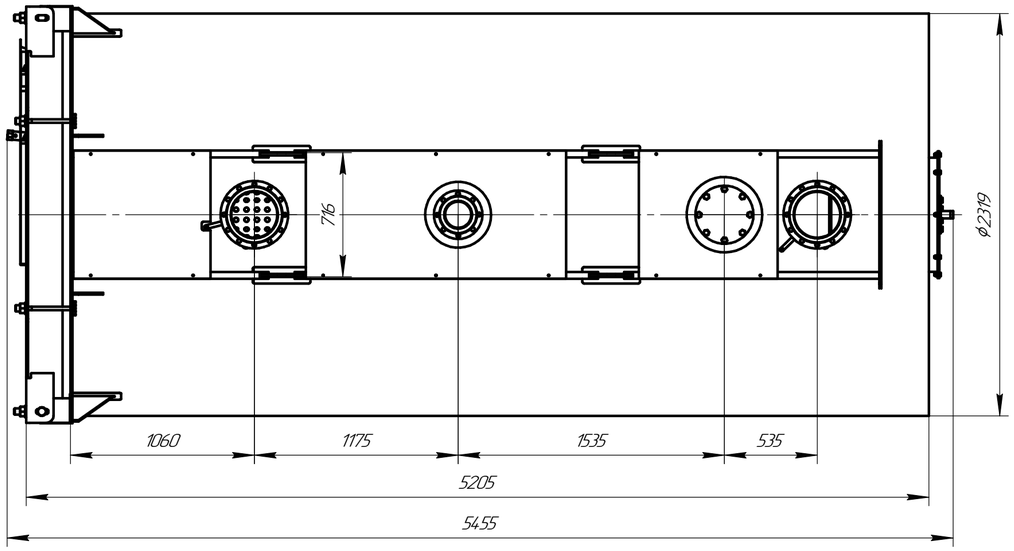

Схема строповки

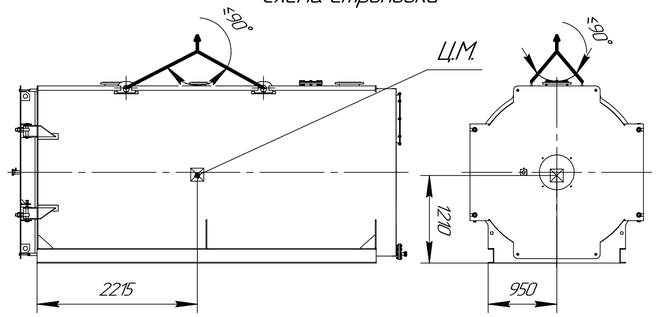

Техническая характеристика

Техническая информация является справочной. Полные и актуальные данные см. в руководстве по эксплуатации или паспорте на котел.

1. Назначение: для нагрева воды в отопительных системах;	
2. Тип котла – водогрейный, стальной, жаротрубный трехходовой;	
3. Теплопроизводительность, МВт:	5,5
4. Вид топлива: –природный газ	
5. Средний эксплуатационный КПД, %, –природный газ	94
6. Температура нагрева воды, °С, не более	115
7. Рабочее давление воды на выходе из котла, МПа, не более,	0,6
8. Водяной объем котла, $м^3$	8,8
9. Расход воды через котел, $м^3$/час, (номин./мин.)	190/135
10. Гидравлическое сопротивление, кПа (мбар)	6,7(67)
11. Аэродинамическое сопротивление, Па, не более	950
12. Поверхность нагрева, $м^2$	211
13. Габаритные размеры котла, мм	
–длина	5455
–ширина	2400
–высота	2525
14. Масса котла без воды , кг	12700

Изм.	Лист	№ докум.	Подп.	Дата	Котел ARCUS IGNIS F-5500 (КВа-5,5 Г) Чертеж общего вида	Лит.	Масса	Масштаб
Разраб.							12700	1:25
Пров.						Лист	Листов 1	
Т.контр.								
Н.контр.						arcus		
Утв.								

Перв. примен. | Справ. № | Подп. и дата | Инв. № дубл. | Взам. инв. № | Подп. и дата | Инв. № подл.

Копировал | Формат А2